苏州晨恩斯可络压缩机有限公司
Suzhou Chanun Screw Compressor CO.,LTD

C5EF-220/380V-3.7Kw

技术参数 Technical Parameter	
名称 Type	参数 Parameters
排气量 Displacement	200-400 L/min
排气压力 Exhaust pressure	0.8 MPa
电机功率 Motor power	3.7Kw
电压/频率 Voltage/Frequency	220/380V/50Hz
1米处噪音值 Noise level at 1m	65±3dB(A)
冷却方式 Cooling method	风冷 air-cooled
润滑油油量 Amount of lubricant	2.5 L
出口气体润滑油携带量	≤ 2ppm
启动方式 Start mode	变频启动 Frequency starting
出口尺寸 Outlet size	1/2
储气罐容积 Volume of gas storage tank	130L
外形尺寸 Outline dimension (L*W*H)	1420*540*1035mm
冷干机参数 Drying Machine Parameters	
容积流量 Capacity	0.6 m³/min
入口空气温度 inlet temperature	45℃
冷却方式 Cooling way	风冷
压力露点 Pressure dew point	2-10℃
配置清单 Configuration Listing	
名 称 Name	品牌 Brand
集成压缩机主机 Integrated Compressor engine	CHANUN&AW
进气阀组件 Inlet valve	CHANUN&HONGXING
油过滤器 Oil filter	CHANUN
油气分离器 Oil separatorFine	CHANUN
压力传感器 Pressure sensor	CHANUN&OULID
变频器 Frequency converter	CHANUN&SF/HC/ZC
主电机 Main motor	CHANUN&JL/OL
温度传感器 Temperature sensor	CHANUN&OULID
冷却风扇 Cooling fan	CHANUN&MAER/CF
冷却器 Cooler	CHANUN/JIALONG
储气罐 Gas tank	CHANUN/SHANGMING
冷干机 Cold dryer (optional)	CHANUN&HDR/TIANER

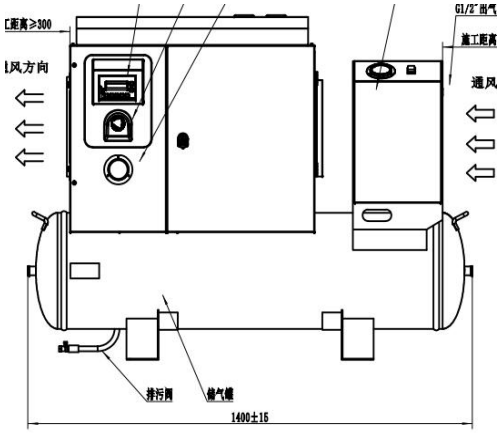

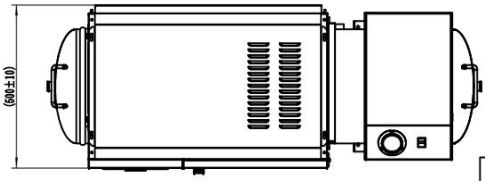

http://www.chanun.com.cn
24H TEL：400-691-9399